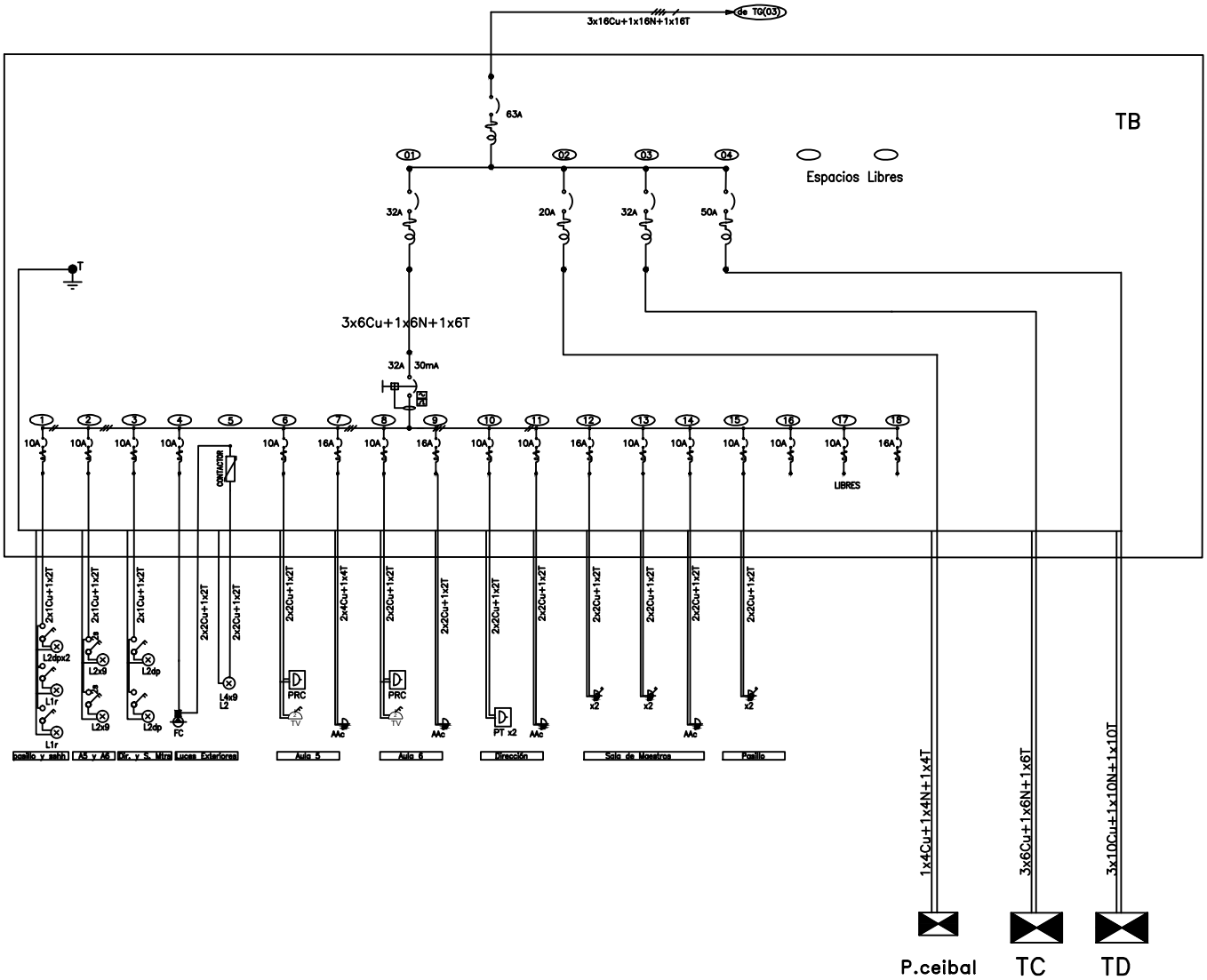ANEP | DIRECCIÓN GENERAL DE EDUCACIÓN INICIAL Y PRIMARIA | DIVISIÓN MANTENIMIENTO Y OBRAS MENORES